No:8B0002

金輪牌工業用縫紉機
Golden wheel industrial sewing machine

零件分解图

PARTS BOOK

MODEL: CS-8B ,8BV

GOLDEN WHEEL
啓翔針車（上海）有限公司
CHEE SIANG SEWING MACHINES (SHANGHAI) CO.,LTD.

MODEL：CS-8B

	索 引	INDEX	PAGE
1	本体机构	FRAME ASSEMBLY MECHANISM	2-3
2	针棒摇动机构	NEEDLE BAR ROCKING MECHANISM	4-5
3	上轴挑线杆机构	ARM SHAFT AND THREAD TAKE-UP MECHANISM	6-7
4	压脚机构	PRESSER FOOT MECHANISM	8-9
5	上送料机构	UPPER FEED MECHANISM	10-11
6	送料轴机构	FEED SHAFT MECHANISM	12-13
7	下轴旋梭机构	LOWER SHAFT AND ROTARY HOOK MECHANISM	14-15
8	夹线器机构	THREAD TENSION MECHANISM	16-17
9	缝目调整机构	STITCH REGULATOR MECHANISM	18-19
10	附件（一）	ACCESSORISS(一）	20-21
11	附件（二）	ACCESSORISS(二）	22-23
12	零件号码与页码对照表	NUMERICAL PARTSLIST	24-25

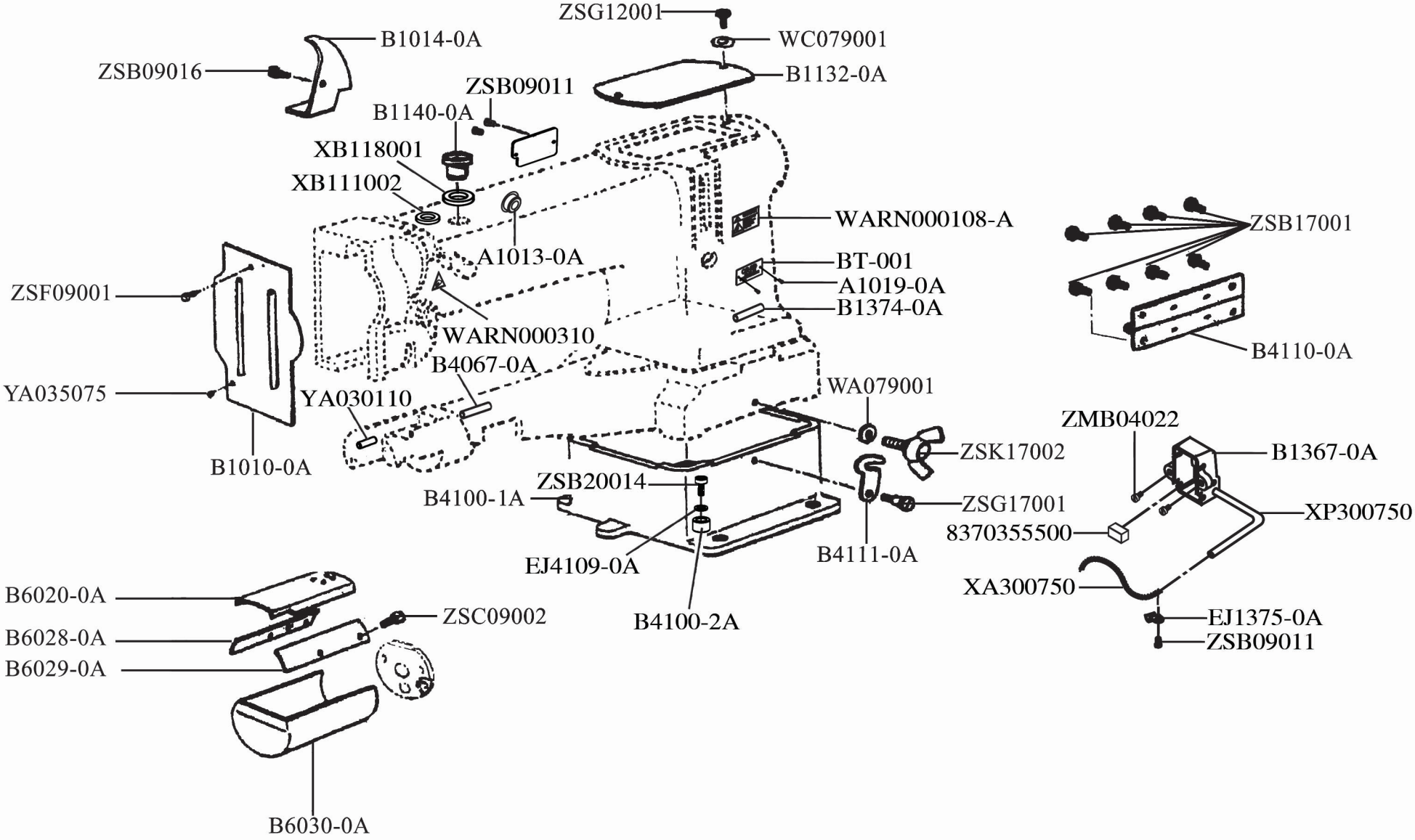
ZSG12001
B1014-0A
WC079001
ZSB09016
B1132-0A
ZSB09011
B1140-0A
XB118001
XB111002
WARN000108-A
ZSB17001
A1013-0A
BT-001
A1019-0A
ZSF09001
B1374-0A
WARN000310
B4110-0A
B4067-0A
YA035075
YA030110
WA079001
ZMB04022
ZSK17002
B1367-0A
B1010-0A
ZSB20014
B4100-1A
ZSG17001
XP300750
8370355500
B4111-0A
EJ4109-0A
B6020-0A
XA300750
ZSC09002
B4100-2A
EJ1375-0A
B6028-0A
ZSB09011
B6029-0A
B6030-0A

1. CS-8B 本體機構 FRAME ASSEMBLY MECHANISM

零件號碼 Parts No.	零件名稱 Name of Parts	件數 QTY	備注 Remarks	零件號碼 Parts No.	零件名稱 Name of Parts	件數 QTY	備注 Remarks
8370355500	閥塊----------Block----------	1		XA300750	棉芯----------Oil Wick----------	1	
A1013-0A	油塞----------Plug----------	1		XB111002	油棉----------Felt----------	1	
A1019-0A	鉚釘----------Rivet----------	2		XB118001	油棉----------Felt----------	1	
B1010-0A	面板----------Face Plate----------	1		XP300750	油管----------Tube----------	1	
B1014-0A	挑綫杆防油板-----Oil Guard----------	1		YA030110	面板銷----------Pin----------	2	
B1132-0A	上板----------Arm Cap----------	1		YA035075	面板銷----------Pin----------	1	
B1140-0A	油栓----------Plug----------	1		ZMB04022	螺絲----------Screw (M4-0.7×15)----------	2	
B1367-0A	油溜組----------Cover Asm.----------	1		ZML04006	螺絲----------Nut----------	2	
B1368-0A	后蓋板----------Cover Plate----------	1		ZSB09011	螺絲----------Screw (SM9/64-40×6.5)--------	3	
B1374-0A	銅油管----------Tube----------	1		ZSB09016	螺絲----------Screw (SM9/64-40×6)----------	1	
B4067-0A	銅油管----------Tube----------	1		ZSB17001	螺絲----------Screw (SM17/64-24×10)-------	8	
B4100-1A	底座----------Machine Base----------	1		ZSB20014	螺絲----------Screw (SM5/16-28×9.3)--------	1	
B4100-2A	套管----------Bushing----------	1		ZSC09002	螺絲----------Screw (SM9/64-36×6)----------	4	
B4110-0A	鉸鏈----------Bed Hinge----------	1		ZSF09001	螺絲----------Screw (SM9/64-36×4.5)--------	1	
B4111-0A	鎖銷----------Bed Clamp----------	1		ZSG12001	螺絲----------Screw (SM3/16-28×9)----------	1	
B6020-0A	中推板----------Bed Slide Plate----------	1		ZSG17001	螺絲----------Screw (SM17/64-24×10.5)----	1	
B6028-0A	中推板左導軌-----Guide Plate（Rear）----------	1		ZSK17002	螺絲----------Screw (SM17/64×24)----------	1	
B6029-0A	中推板右導軌-----Quide Plate（Front）----------	1					
B6030-0A	筒底部罩蓋--------Bed End Cover----------	1					
BT-001	銘牌----------Name Plate----------	1					
EJ1375-0A	押綫夾----------Clip----------	1					
BT-003	銘牌----------Name Plate----------	1					
BT-004	銘牌----------Name Plate----------	1					
BT-005	銘牌----------Name Plate----------	1					
BT-006	銘牌----------Name Plate----------	1					
WA079001	墊圈----------Washer----------	1					
WARN000108-A	貼紙----------Paster----------	1					
WARN000310	貼紙----------Paster----------	1					
WC079001	上板墊圈----------Washer----------	1					

2.CS-8B　針棒搖動機構　NEEDLE BAR ROCKING MECHANISM

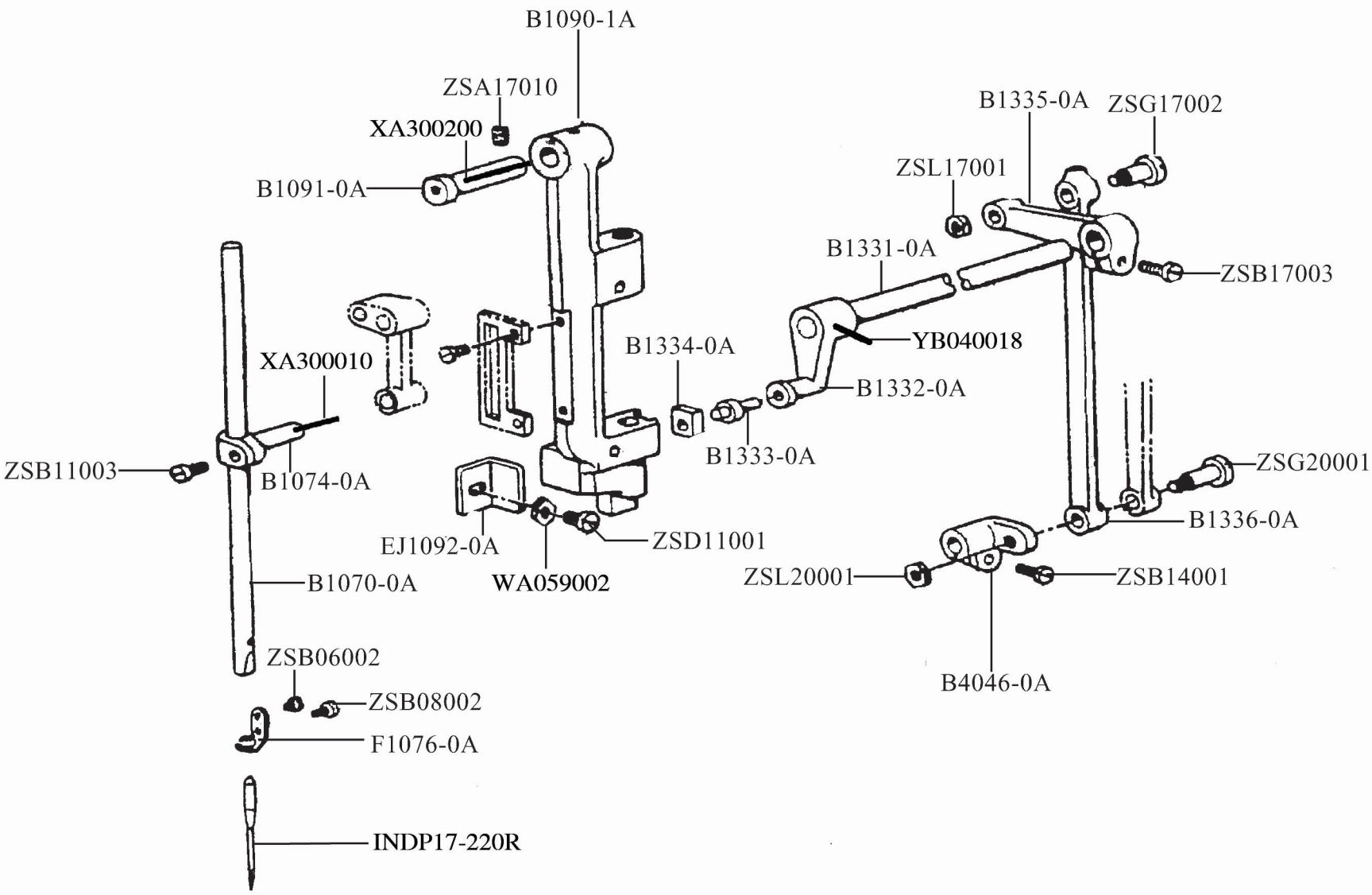

2. CS-8B 针棒摇动机构 NEEDLE BAR ROCKING MECHANISM

零件號碼 Parts No.	零件名稱 Name of Parts	件數 QTY	備注 Remarks	零件號碼 Parts No.	零件名稱 Name of Parts	件數 QTY	備注 Remarks
B1070-0A	針棒----------Needle Bar----------	1					
B1074-0A	針棒夾頭----------Needle Bar Connecting Stud---------	1					
B1090-1A	針棒架----------Needle Bar Fock Frame----------	1					
B1091-0A	針棒架銷----------Hinge Stud----------	1					
B1331-0A	针棒摇杆轴--------Rock Frame Rock Shaft----------	1					
B1332-0A	針棒擺動臂 Needle Bar Switch Arm----------	1					
B1333-0A	針棒擺動滑塊軸--Slide Block Stud----------	1					
B1334-0A	針棒擺動滑塊-----Slide Block----------	1					
B1335-0A	針棒擺動臂--------Feed Rock Shaft Crank----------	1					
B1336-0A	針棒擺動連杆-----Rock Shaft Crank Connection-------	1					
B4046-0A	水平擺動曲柄-----Feed Rock Bell Crank----------	1					
INDP17-220R	縫針----------Needle (Dp×17 ＃22)----------	1					
EJ1092-0A	針棒座定位板-----Fock Frame Positon Bracket---------	1					
F1076-0A	針棒綫勾----------Needle Bar Thread Guide----------	1					
WA059002	墊圈----------Washer----------	1					
XA300010	棉芯----------Oil Wick----------	1					
XA300200	棉芯----------Oil Wick----------	1					
YB040018	銷----------Pin----------	1					
ZSA17010	針棒架瑣銷--------Screw (SM17/64-24×9)----------	1					
ZSB06002	螺絲----------Screw (SM3／32-56×2.5)----------	1					
ZSB08002	螺絲----------Screw (SM1／8-44×4.5)----------	1					
ZSB11003	螺絲----------Screw (SM11/64-40×9)----------	1					
ZSB14001	螺絲----------Screw (SM7／32-32×13.0)----------	1					
ZSB17003	螺栓----------Screw (SM17/64-24×18)----------	1					
ZSD11001	螺絲----------Screw (SM11/64-40×9.5)----------	1					
ZSG17002	螺絲----------Screw(SM17/64×24)----------	1					
ZSG20001	螺絲----------Screw(SM5/16-28×31)----------	1					
ZSL17001	螺母----------Nut(SM7/64-24×4)----------	1					
ZSL20001	螺帽----------Nut (SM5/16-20×4.5)----------	1					

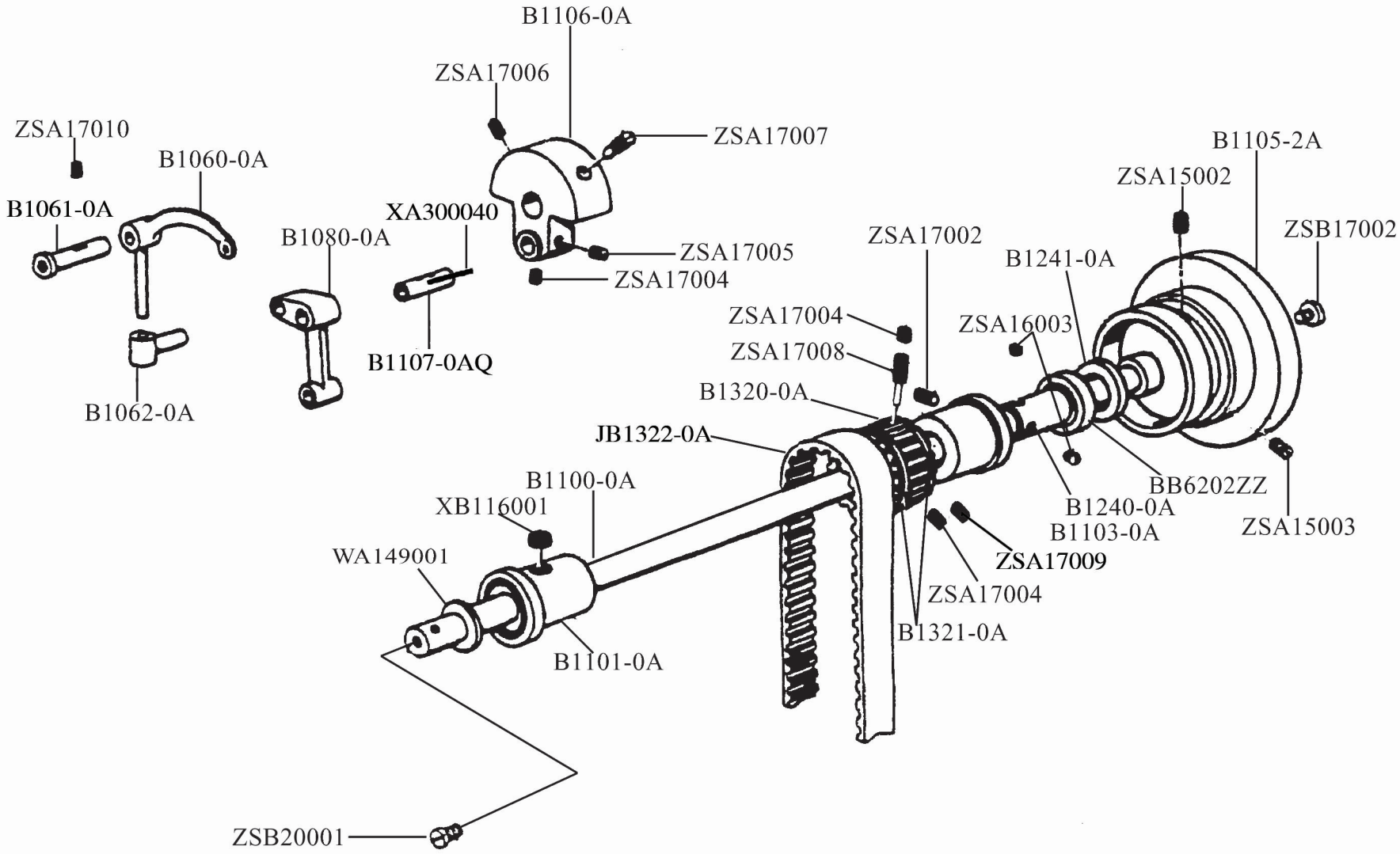
B1106-0A
ZSA17006
ZSA17007
ZSA17010
B1060-0A
B1061-0A
XA300040
B1080-0A
ZSA17005
ZSA17004
B1107-0AQ
B1062-0A
B1105-2A
ZSA15002
ZSB17002
ZSA17002
B1241-0A
ZSA17004
ZSA16003
ZSA17008
B1320-0A
JB1322-0A
B1100-0A
XB116001
BB6202ZZ
B1240-0A
B1103-0A
ZSA15003
WA149001
ZSA17009
ZSA17004
B1321-0A
B1101-0A
ZSB20001

3. CS-8B 上軸挑綫杆機構 ARM SHAFT AND THREAD TAKE-UP MECHANISM

零件號碼 Parts No.	零件名稱 Name of Parts	件數 QTY	備注 Remarks	零件號碼 Parts No.	零件名稱 Name of Parts	件數 QTY	備注 Remarks
B1061-0A	挑綫杆銷---------- Take-Up Lever Hinge Stud----------	1		ZSA17007	螺絲---------- Screw (SM17/64-24×20)----	1	
B1060-0A	挑綫杆---------- Take-Up Lever----------	1		ZSA17008	螺絲---------- Screw (SM17/64-24×11)----	1	
B1062-0A	挑綫杆夾頭-------- Take-Up Lever Driving Stud--------	1		ZSA17009	螺絲---------- Screw (SM17/64-24×14.5)--	2	
B1080-0A	針杆連接---------- Needle Bar Connecting Link--------	1		ZSA17010	螺絲---------- Screw(SM17/64-24×9)------	1	
B1100-0A	上軸---------- Arm Shaft----------	1		ZSB17002	螺絲---------- Screw (SM17/64-24×11)----	1	
B1101-0A	上軸前軸套-------- Arm Shaft Bushing（Front）-------	1		ZSB20001	螺絲---------- Screw (SM5/16-24×6)-------	1	
B1103-0A	軸承盒---------- Bell Bearing Adapter----------	1					
B1105-2A	上輪---------- Machine Pulley----------	1					
B1106-0A	凸輪---------- Needle Bar Crank----------	1					
B1107-0AQ	針杆固定銷-------- Connecting Link Stud----------	1					
B1240-0A	上軸軸承隔圈----- Ball Bearing Adapter Sleeve--------	1					
B1241-0A	無槽軸承圈-------- Ball Bearing Retaining Ring--------	1					
B1320-0A	皮帶上輪---------- Belt Pulley（Upper）----------	1					
B1321-0A	皮帶上輪環-------- Belt Pulley Spring Flange----------	2					
JB1322-0A	同步皮帶---------- Arm Shaft Connecting Belt----------	1					
BB6202ZZ	上軸軸承---------- Arm Shaft Ball Bearing----------	1					
WA149001	上軸墊圈---------- Washer----------	1					
XA300010	棉芯---------- Oil Wick----------	1					
XA300040	棉芯---------- Oil Wick----------	1					
XA300100	棉芯---------- Oil Wick----------	1					
XB116001	油棉---------- Oil Felt----------	1					
ZSA15002	螺絲---------- Screw (SM15/64-28×21)----------	1					
ZSA15003	螺絲---------- Screw (SM15/64-28×20)----------	1					
ZSA16003	螺絲---------- Screw (SM1/4-32×55)----------	2					
ZSA17002	螺絲---------- Screw (SM17/64-24×20)----------	1					
ZSA17004	螺絲---------- Screw (SM17/64-24×4.5)----------	3					
ZSA17005	螺絲---------- Screw (SM17/64-24×6.5)----------	1					
ZSA17006	螺絲---------- Screw (SM17/64-24×14)----------	1					

4. CS-8B 壓腳機構 PRESSER FOOT MECHANISM

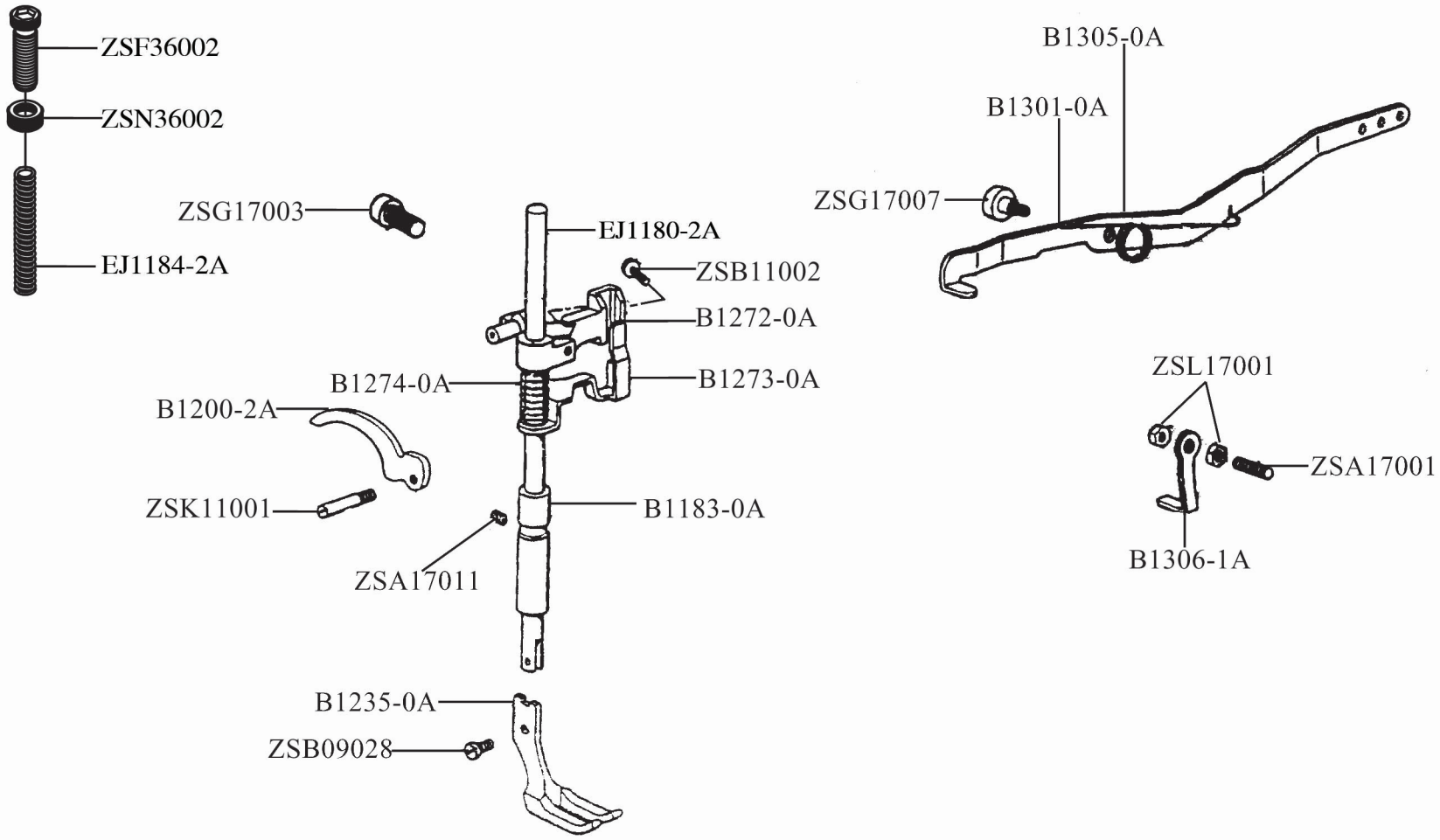

4. CS-8B 壓腳機構 PRESSER FOOT MECHANISM

零件號碼 Parts No.	零件名稱 Name of Parts	件數 QTY	備注 Remarks	零件號碼 Parts No.	零件名稱 Name of Parts	件數 QTY	備注 Remarks
B1183-0A	押棒軸套---------- Presser Bar Bushing----------	1					
B1200-2A	抬押柄---------- Presser Bar Lifter----------	1					
B1235-0A	外押腳---------- Lifting Presser Foot----------	1					
B1272-0A	押棒夾頭---------- Presser Bar Lifing Bracket----------	1					
B1273-0A	押棒夾頭下板----- Tension Release Slide----------	1					
B1274-0A	押棒夾頭彈簧----- Tension Release Slide Spring--------	1					
B1301-0A	抬押板彈簧-------- Foot Lifting Lever Spring----------	1					
B1305-0A	抬押板---------- Foot Lifting Lever----------	1					
B1306-1A	板簧架---------- Lifting Lever Stop----------	1					
EJ1180-2A	押棒---------- Presser Bar----------	1					
EJ1184-2A	彈簧---------- Spring----------	1					
ZSA17001	螺絲---------- Screw (SM17/64-24×29)----------	1					
ZSA17011	螺絲---------- Screw (SM17/64-24×11)----------	1					
ZSB09028	螺絲---------- Screw (SM9/64-40×8.7)----------	1					
ZSB11002	螺絲---------- Screw (SM11/64-32×14)----------	1					
ZSF36002	螺絲---------- Screw (SM9/16-20×38)----------	1					
ZSG17012	螺絲---------- Screw (SM17/64×24)----------	1					
ZSG17007	螺絲---------- Screw (SM17/64-24×15.5)----------	1					
ZSK11001	抬押柄鎖銷--------crew (SM11/64×40)----------	1					
ZSL17001	螺母---------- Nut (SM17/64×24)----------	2					
ZSN36002	螺母---------- Nut (SM9/16-20×8)----------	1					

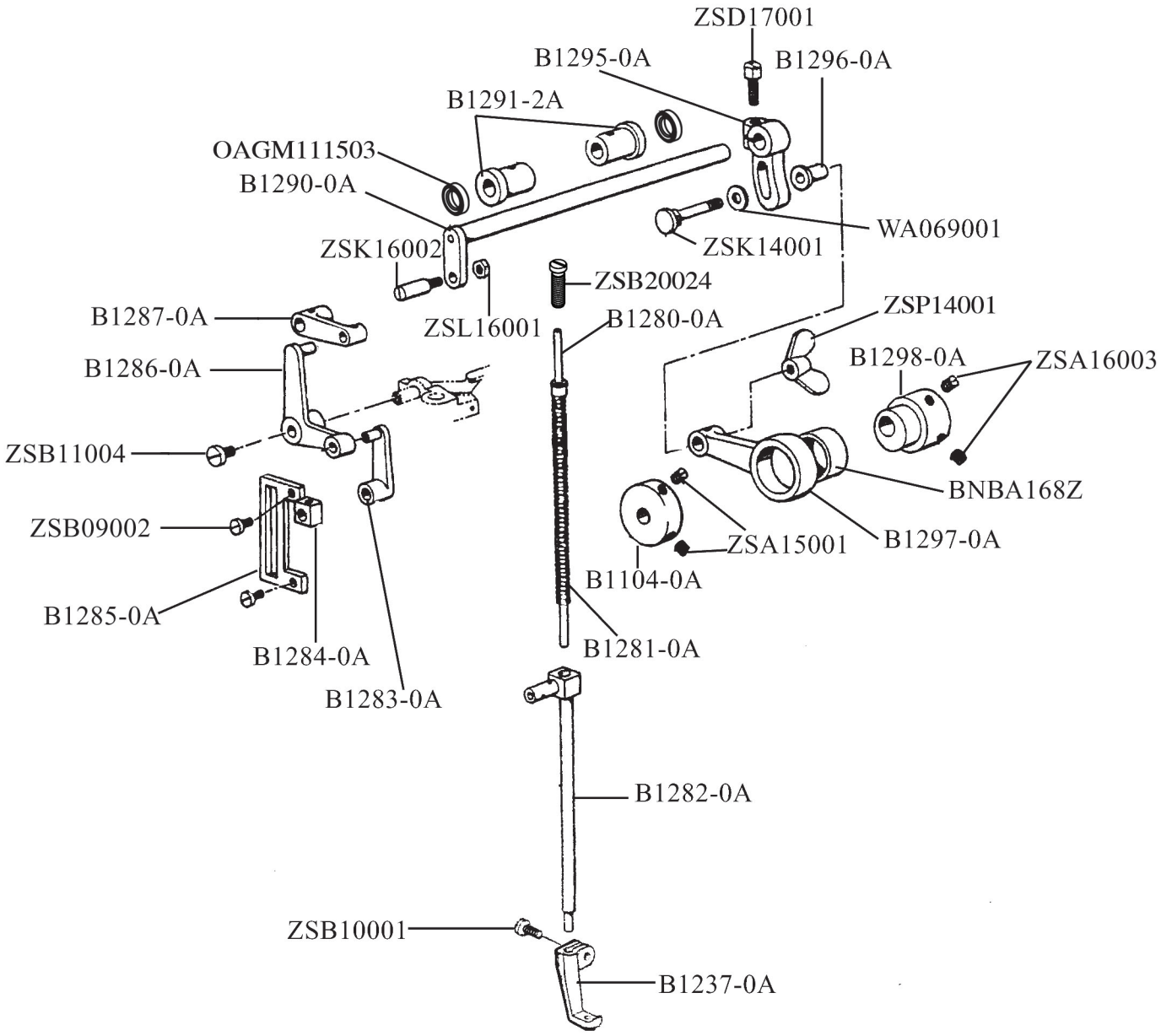
ZSD17001
B1295-0A
B1296-0A
B1291-2A
OAGM111503
B1290-0A
WA069001
ZSK14001
ZSK16002
ZSB20024
ZSL16001
B1280-0A
ZSP14001
B1287-0A
B1298-0A
ZSA16003
B1286-0A
ZSB11004
BNBA168Z
ZSB09002
ZSA15001
B1297-0A
B1104-0A
B1285-0A
B1281-0A
B1284-0A
B1283-0A
B1282-0A
ZSB10001
B1237-0A

5. CS-8B 上送料机构 UPPER FEED MECHANISM

零件號碼 Parts No.	零件名稱 Name of Parts	件數 QTY	備注 Remarks	零件號碼 Parts No.	零件名稱 Name of Parts	件數 QTY	備注 Remarks
8703145000	橫軸軸套----------Lifting Rock Shaft Bushing----------	2		ZSK16002	橫軸鎖銷--------Screw Stup (SM1 / 4×32)--	1	
B1104-0A	上下凸輪隔圈-----Lifting Eccentric Collar----------	1		ZSP14001	螺母----------Nut (SM7/32×32)----------	1	
B1237-0A	內壓腳----------Vibrating Presser Foot----------	1		ZSL16001	螺母----------Nut (SM1 / 4×32)----------	1	
B1280-0A	內壓腳彈簧杆-----Extension----------	1					
B1281-0A	內壓腳彈簧--------Extension Spring----------	1					
B1282-0A	內壓緊杆----------Vibrating Presser Bar----------	1					
B1283-0A	角形連杆小聯結--Connecting Link----------	1					
B1284-0A	防震滑塊----------Slide Block----------	1					
B1285-0A	防震板----------Slide Block Plate----------	1					
B1286-0A	角形連杆----------Lifting Bell Crank----------	1					
B1287-0A	角形連杆大聯結--Lifting Bell Crank Link----------	1					
B1290-0A	橫軸----------Lifting Rock Shaft----------	1					
B1295-0A	上下凸輪聯結銷--Connecting Crank----------	1					
B1296-0A	上聯結連杆套-----Connection Collar----------	1					
B1297-0A	上聯結連杆--------Connection Complete----------	1					
B1298-0A	內壓腳凸輪--------Lifting Eccentric----------	1					
BNBA168Z	滾針軸承----------Needle Bearing----------	1					
取消 OAGM111503	油封----------Oil Seal----------	2					
~~WH211004~~	~~墊圈----------Washer----------~~	~~2~~					
WA069001	墊圈----------Washer----------	1					
ZSA15001	螺絲----------Screw (SM15/64-28×11)----------	2					
ZSA16003	螺絲----------Screw (SM1/4-32×5.5)----------	2					
ZSB09002	螺絲----------Screw (SM9/64-40×10)----------	2					
ZSB10001	螺絲----------Screw (SM5/32-40×6.5)----------	1					
ZSB11004	螺絲----------Screw (SM11/64-32×8)----------	1					
ZSD17001	螺絲----------Screw (SM17/64-24×16.5)----------	1					
ZSB20024	螺絲----------Screw (SM5/16-28×20)----------	1					
ZSK14001	螺絲----------Screw (SM7/32×32)----------	1					

6.CS-8B　送料軸機構　FEED SHAFT MECHANISM

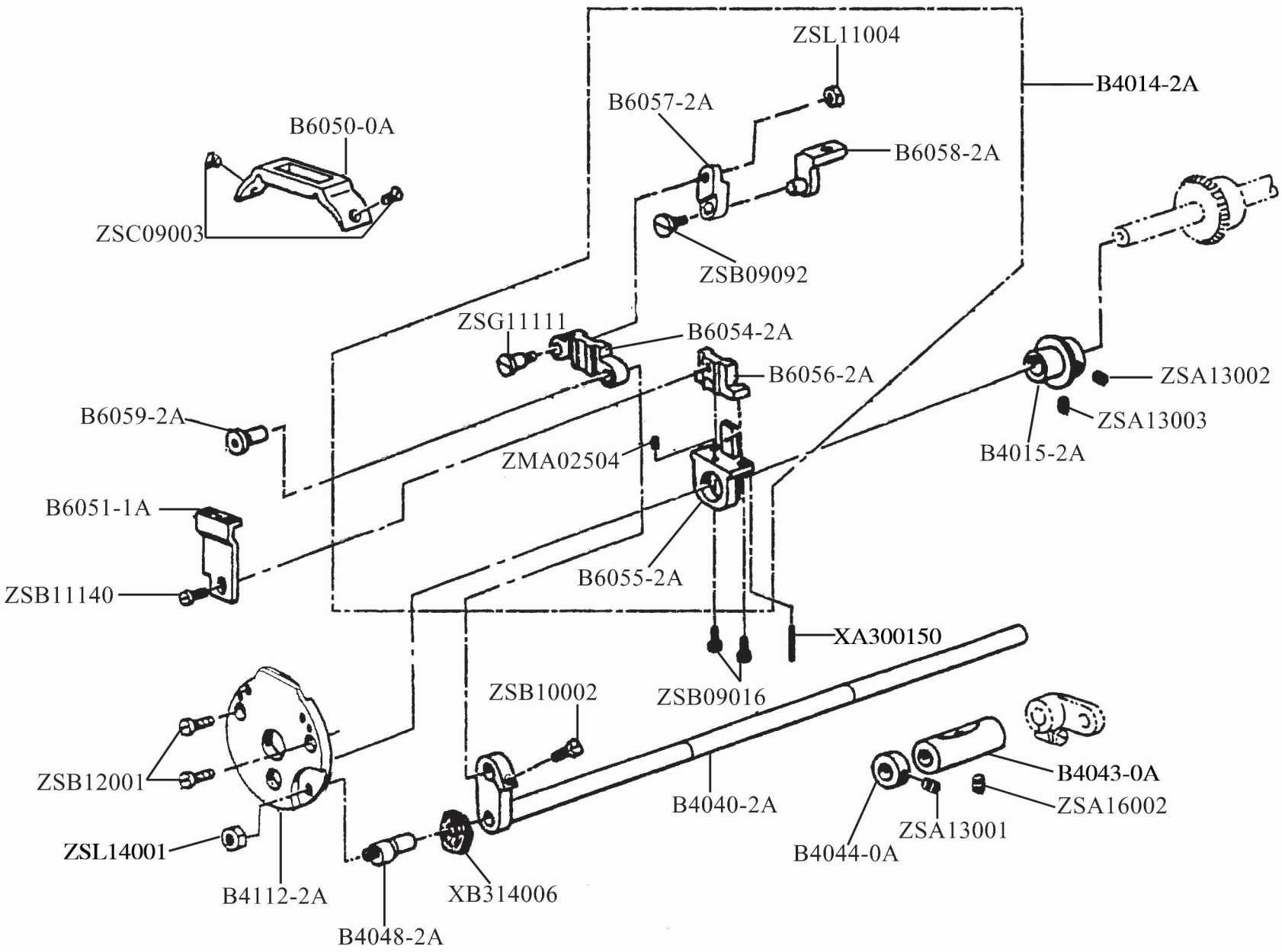

6. CS-8B 送料軸機構 FEED SHAFT MECHANISM

零件號碼 Parts No.	零件名稱 Name of Parts	件數 QTY	備注 Remarks	零件號碼 Parts No.	零件名稱 Name of Parts	件數 QTY	備注 Remarks
B4014-2A	送布齒組---------- Feed Dog Asm.----------	1		ZSL11004	螺母---------- Nut (SM11 / 64×40)---------	1	
B4015-2A	凸輪---------- Feed Lifting Cam----------	1		ZSL14001	螺母---------- Nut (SM7 / 32×32)----------	1	
B4040-2A	送布杆---------- Feed Rock Shaft----------	1		ZSA16002	螺絲---------- Screw（SM1/4-32×7）-----	1	
B4043-0A	送布杆軸套-------- Feed Rock Shaft Bushing----------	1					
B4044-0A	送布杆隔圈-------- Feed Rock Shaft Collar----------	1					
B4048-2A	固定用螺絲-------- Screw (SM7/32-32×5)----------	1					
B4112-2A	軸固定用圓板----- Bed Cylinder Cap----------	1					
B6050-0A	針板---------- Throat Plate----------	1					
B6051-1A	送布齒---------- Feed Dog----------	1					
B6054-2A	送料齒臺---------- Feed Bar----------	1					
B6055-2A	送料齒座---------- Feed Lifting Fork----------	1					
B6056-2A	送齒座支持塊----- Feed Lifting Fork Supporter---------	1					
B6057-2A	送布聯結---------- Feed Connection----------	1					
B6058-2A	送布聯結架-------- Feed Connection Base----------	1					
B6059-2A	送布架導向銷----- Hinge Pin----------	1					
XA300150	棉芯---------- Oil Wick----------	1					
XB314006	固定用油氈-------- Oiling Felt----------	1					
ZMA02504	螺絲---------- Screw (M2.5-0.45×6.5)----------	1					
ZSA13001	螺絲---------- Screw (SM13 / 64-32×25)----------	1					
ZSA13002	螺絲---------- Screw (SM13 / 64-32×4.2)----------	1					
ZSA13003	螺絲---------- Screw (SM13 / 64-32×4.7)----------	1					
ZSB09016	螺絲---------- Screw (SM9/64-40×6)----------	2					
ZSB09092	螺絲---------- Screw (SM9 / 64-40×7)----------	1					
ZSB10002	螺絲---------- Screw (SM5 / 32-40×9)----------	1					
ZSB11140	螺絲---------- Screw (SM11 / 64-32×6)----------	1					
ZSB12001	螺絲---------- Screw (SM3 / 16-30×10)----------	2					
ZSC09003	螺絲---------- Screw (SM9/64-36×8)----------	2					
ZSG11111	螺絲---------- Screw (SM11 / 64-40×14.5)---------	1					

7.CS-8B　下軸旋梭機構　LOWER SHAFT AND ROTARY HOOK MECHANISM

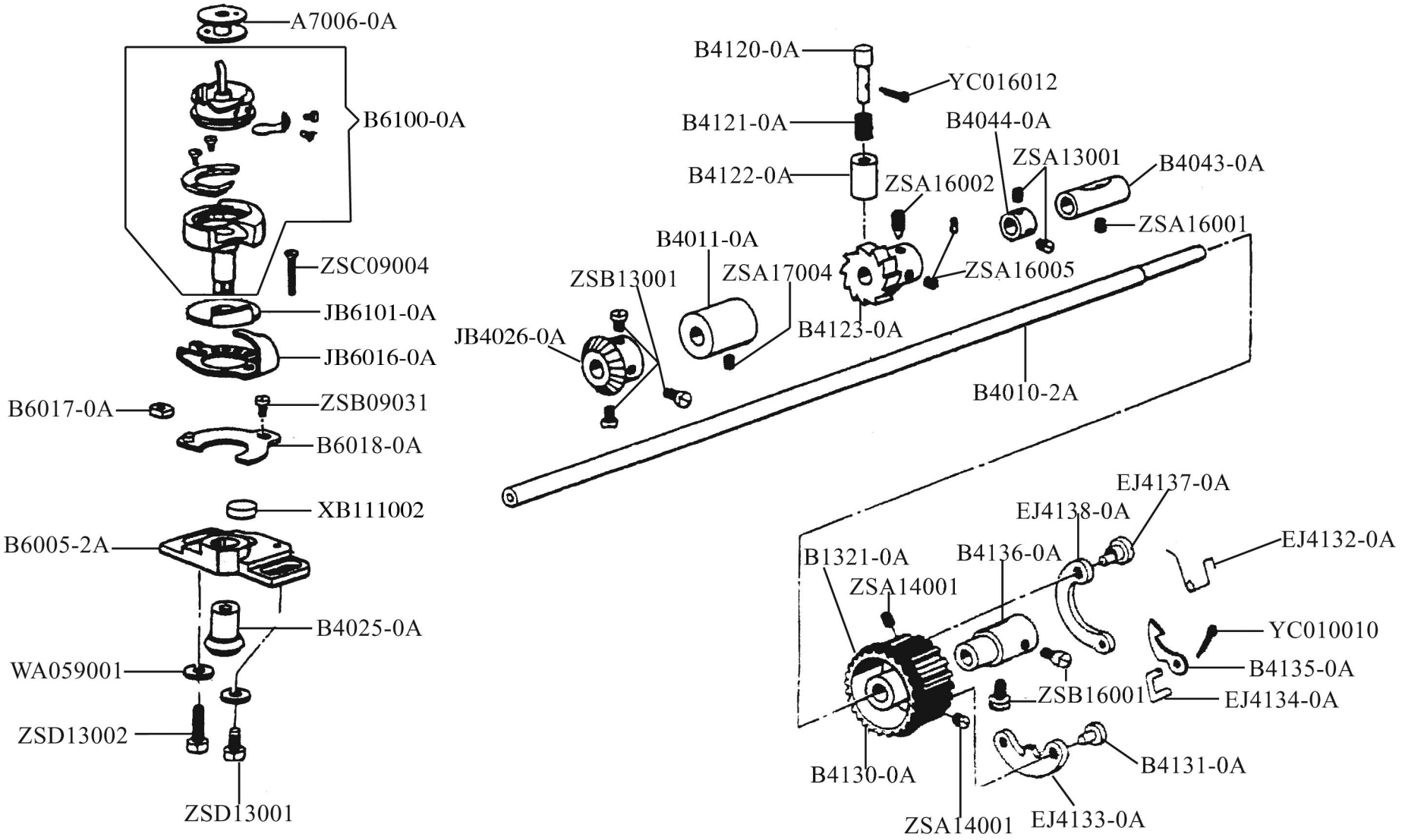

7. CS-8B 下軸旋梭機構 LOWER SHAFT AND ROTARY HOOK MECHANISM

零件號碼 Parts No.	零件名稱 Name of Parts	件數 QTY	備注 Remarks	零件號碼 Parts No.	零件名稱 Name of Parts	件數 QTY	備注 Remarks
A7006-0A	梭心----------Bobbin----------	1		B6100-0A	旋梭組件--------Hook Complete----------	1	
B1321-0A	皮帶輪環----------Pulley Spring Flange----------	1		WA059001	墊圈----------Washer----------	2	
B4010-2A	下軸----------Hook Driving Shaft----------	1		XB111002	油棉----------Oil Felt----------	1	
B4025-0A	小傘齒輪----------Hook Bevel Gear----------	1		YC010010	下輪開口銷-----Throw-In Latch Pin----------	1	
JB4026-0A	大傘齒輪----------Hook Driving Gear----------	1		YC016012	銷----------Pin----------	1	
B4043-0A	下軸軸套----------Hook Driving Shaft Bushing--------	1		ZSA13001	螺絲----------Screw (SM13/64-32×25)----	2	
B4044-0A	下軸隔圈----------Hook Driving Shaft Collar----------	1		ZSA14001	螺絲----------Screw (SM7/32-32×7)-------	2	
B4011-0A	下軸軸套----------Hook Driving Shaft Bushing--------	1		ZSA16001	螺絲----------Screw (SM1/4-32×4.5)------	1	
B4120-0A	按扭----------Lock Stud----------	1		ZSA16002	螺絲----------Screw (SM1/4-32×7)--------	1	
B4121-0A	按扭彈簧----------Lock Stud Spring----------	1		ZSA16005	螺絲----------Screw (SM1/4-32×8)--------	1	
B4122-0A	按扭架----------Lock Stud Socket----------	1		ZSA17004	螺絲 Screw (SM17/64-24×4.5)---	1	
B4123-0A	棘輪----------Shaft Lock Ratcher----------	1		ZSB09031	螺絲----------Screw (SM9/64-40×6)-------	1	
B4130-0A	下皮帶輪----------Lower Pulley----------	1		ZSB13001	螺絲----------Screw (SM13/64-32×5)-----	3	
B4131-0A	挂鈎銷----------Lever Hinge Stud----------	1		ZSB16001	螺絲----------Screw (SM1/4-32×10.5)-----	2	
B4135-0A	離合器棘齒--------Sefety Clutch Ratchet----------	1		ZSC09004	螺絲----------Screw(SM9/64-36×21)------	1	
B4136-0A	離合器套環--------Safety Clutch Collar----------	1		ZSD13001	螺栓----------Screw (SM13/64-32×12)----	1	
B6005-2A	旋梭架----------Hook Saddle----------	1		ZSD13002	螺栓----------Screw (SM13/64-32×17)----	1	
JB6016-0A	牛角----------Bobbin Case Opener----------	1					
B6017-0A	滑塊----------Lever Eccentric Block----------	1					
B6018-0A	分綫勾調節板-----Lever Flucrum W/Stud--------	1					
JB6101-0A	旋梭板----------Hook Washer----------	1					
EJ4132-0A	下輪彈簧----------Throw-In Latch Spring----------	1					
EJ4133-0A	下輪挂鈎----------Safety Clutch Locking Lever--------	1					
EJ4134-0A	下輪小聯結--------Ratchet Connection Link----------	1					
EJ4137-0A	銷----------Hinge Pin----------	1					
EJ4138-0A	下輪板簧----------Locking Lever Spring----------	1					

8.CS-8B　夾綫器機構　THREAD TENSION MECHANISM

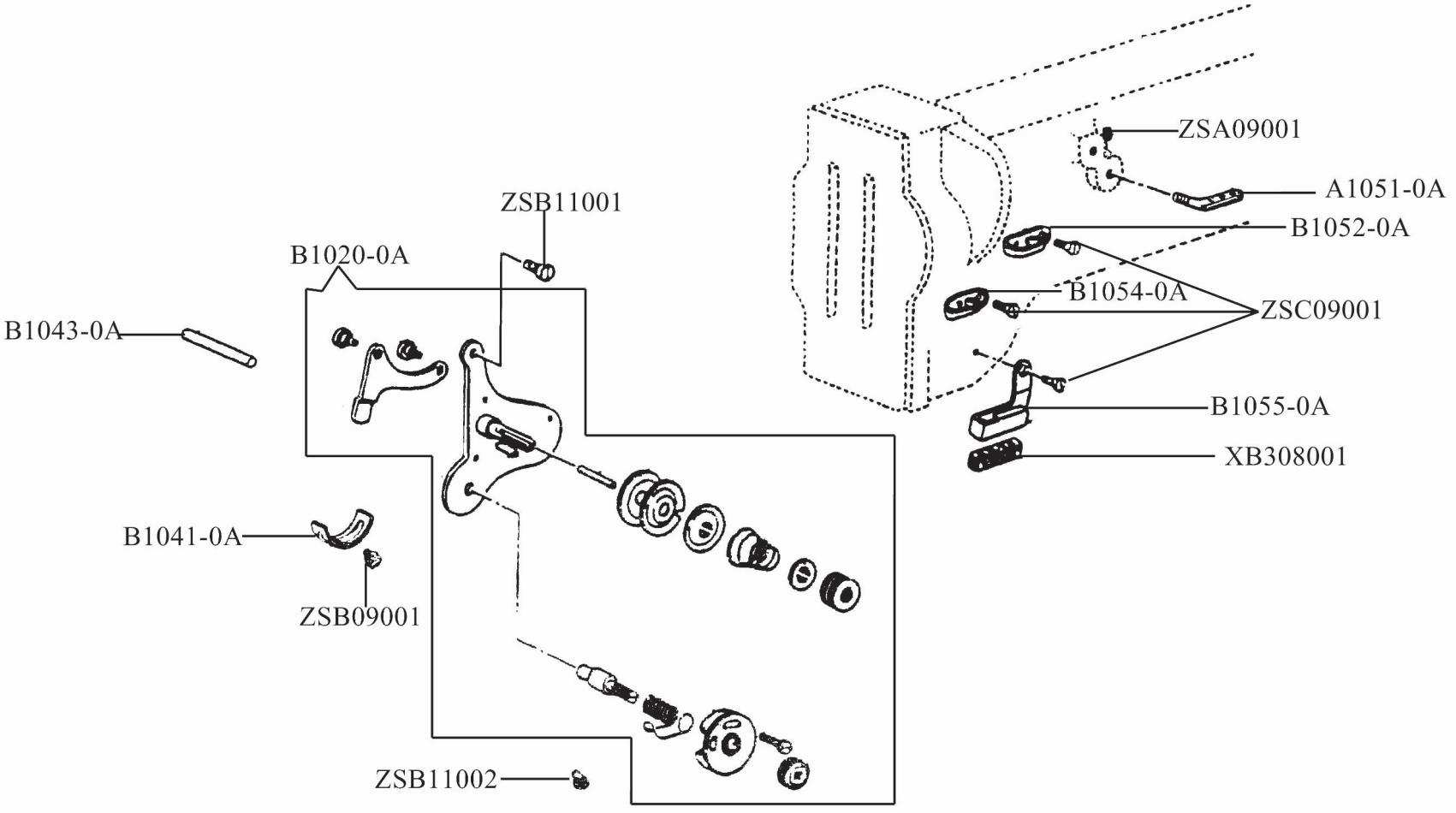

8. CS-8B 夾綫器機構 THREAD TENSION MECHANISM

零件號碼 Parts No.	零件名稱 Name of Parts	件數 QTY	備注 Remarks	零件號碼 Parts No.	零件名稱 Name of Parts	件數 QTY	備注 Remarks
A1051-0A	三孔過綫丁-------- Thread Retainer----------	1					
B1020-0A	調綫底版組件----- Tension Bracket Complete----------	1					
B1041-0A	彈簧架---------- Take-Up Spring Stop----------	1					
B1043-0A	松綫板銷子-------- Tension Release Lever Rod----------	1					
B1052-0A	上綫丁---------- Thread Guide----------	1					
B1054-0A	綫挂---------- Thread Guide----------	1					
B1055-0A	下綫丁---------- Thread Guide----------	1					
XB308001	油氈---------- Oil Felt----------	1					
ZSA09001	螺絲---------- Screw (SM9/64-32×6.5)----------	1					
ZSB09001	螺絲---------- Screw (SM9/64-36×6.2)----------	1					
ZSB11001	螺絲---------- Screw (SM11/64-32×6.5)----------	1					
ZSB11002	螺絲---------- Screw (SM11/64-32×14)----------	1					
ZSC09001	螺絲---------- Screw (SM9/64-32×6.5)----------	3					

9.CS-8B 縫目調整機構 STITCH REGULATOR MECHANISM

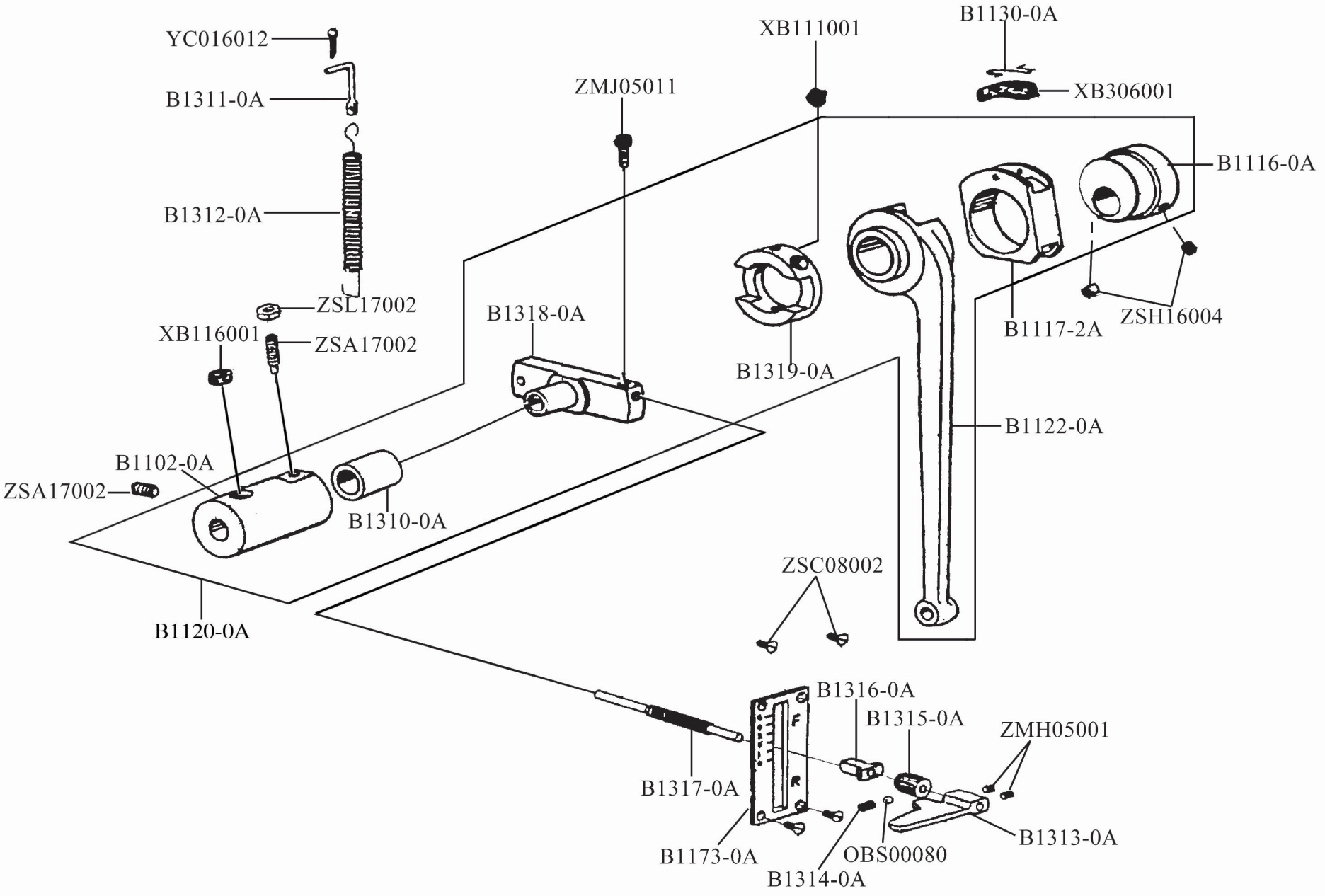

9. CS-8B 縫目調整機構 STITCH REGULATOR MECHANISM

零件號碼 Parts No.	零件名稱 Name of Parts	件數 QTY	備注 Remarks	零件號碼 Parts No.	零件名稱 Name of Parts	件數 QTY	備注 Remarks
B1102-0A	上軸中軸套-------- Arm Shaft Bushing----------	1					
B1116-0A	送料偏心輪-------- Vertical Feed Eccentric Wheel------	1					
B1117-2A	送料連杆接環----- Feed Rod Link----------	1					
B1120-0A	送料逢目調整組-- Feed Rod and Motion Regulator ---	1					
B1122-0A	送料杆---------- Feed Rod----------	1					
B1130-0A	油氈彈簧---------- Oil Felt Stopper----------	1					
B1173-0A	送量調節板-------- Stitch Length Plate----------	1					
B1310-0A	內軸套---------- Supporing Bushing----------	1					
B1311-0A	彈簧挂---------- Spring Hook----------	1					
B1312-0A	手柄復位彈簧----- Feed Reverse Lever Spring----------	1					
B1313-0A	送量調接柄-------- Feed Reverse Lever----------	1					
B1314-0A	彈簧---------- Spring----------	1					
B1315-0A	滾花螺母---------- Knurling Tool----------	1					
B1316-0A	送量調節套-------- Feed Adjusting Pipe----------	1					
B1317-0A	手柄插銷螺絲----- Feed Regulating Lever----------	1					
B1318-0A	縫目調整滑塊----- Regulator Connection----------	1					
B1319-0A	縫目調整座-------- Feed Motion Regulator----------	1					
OBS00080	小珠---------- Ball----------	1					
XB111001	油氈---------- Oil Felt----------	1					
XB116001	油氈---------- Oil Felt----------	1					
XB306001	油氈---------- Oil Felt----------	1					
YC016012	銷---------- Pin----------	1					
ZMH05001	螺絲---------- Screw (M5-0.8×5)----------	2					
ZMJ05011	螺絲---------- Screw (M5-0.8×8)----------	1					
ZSA17002	螺絲---------- Screw (SM17/64-24×20)----------	2					
ZSC08002	螺絲---------- Screw (SM1/8-44×5)----------	4					
ZSH16004	螺絲---------- Screw (SM1/4-40×10)----------	2					
ZSL17002	螺母 Nut (SM17/64-24×5)----------	1					

10.CS-8B 附件（一） ACCESSORIES（一）

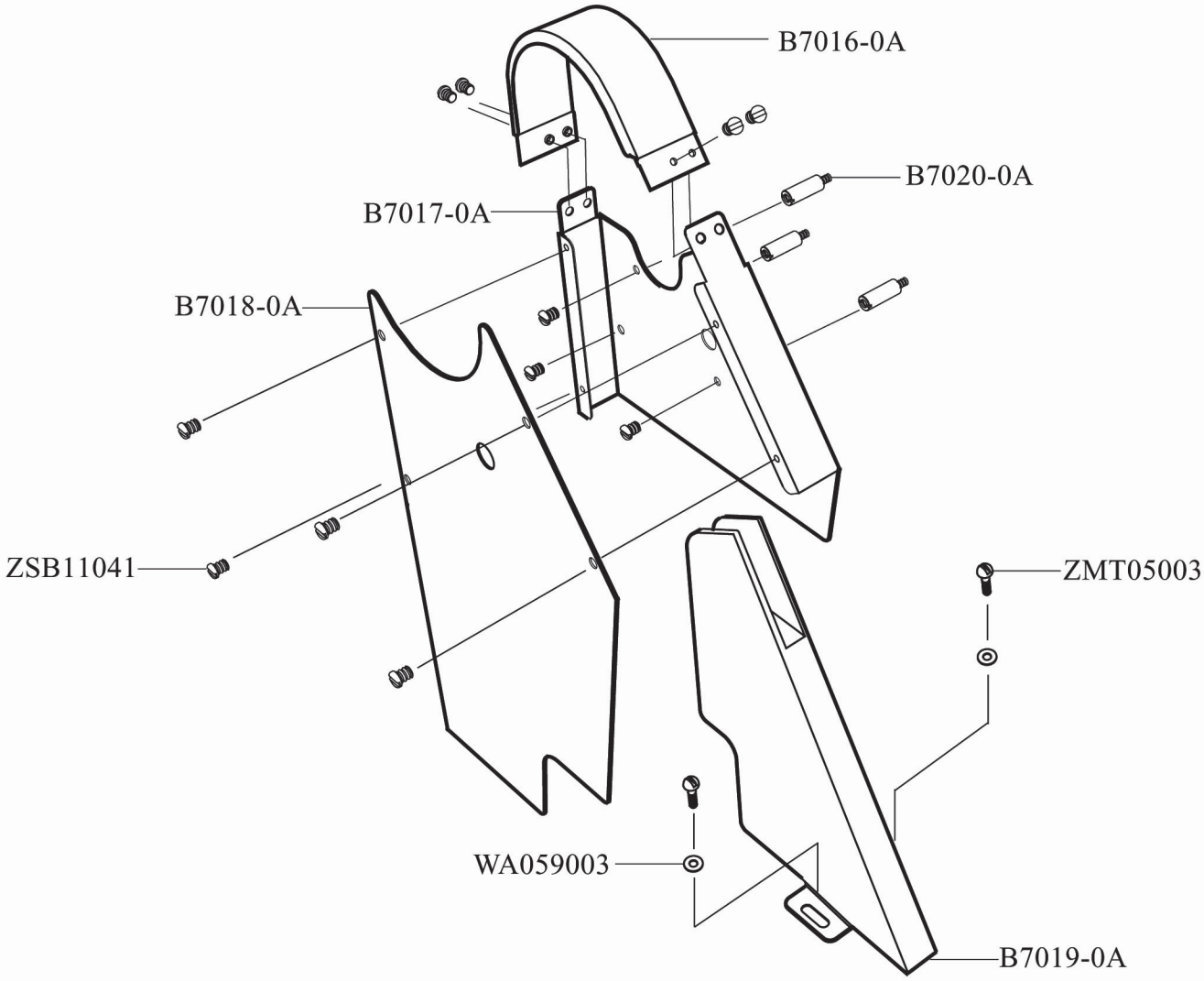

10. CS-8B 附件 （一） ACCESSORIES（一）

零件號碼 Parts No.	零件名稱 Name of Parts	件數 QTY	備注 Remarks	零件號碼 Parts No.	零件名稱 Name of Parts	件數 QTY	備注 Remarks
B7016-0A	上罩---------- Belt Guard Top Cover----------	1					
B7017-0A	内罩---------- Belt Guard Inside Cover----------	1					
B7018-0A	外罩---------- Belt Guard Mantissa----------	1					
B7019-0A	下固定罩---------- Fixup Cover----------	1					
B7020-0A	螺絲---------- Screw (SM11/64-40×10)----------	3					
WA059003	平墊圈---------- Washer----------	2					
ZMT05003	螺絲---------- Screw (SM4.5×18)----------	2					
ZSB11041	螺絲---------- Screw (SM11/64-40×7)----------	11					

11.CS-8B 附件（二） ACCESSORIES(二)

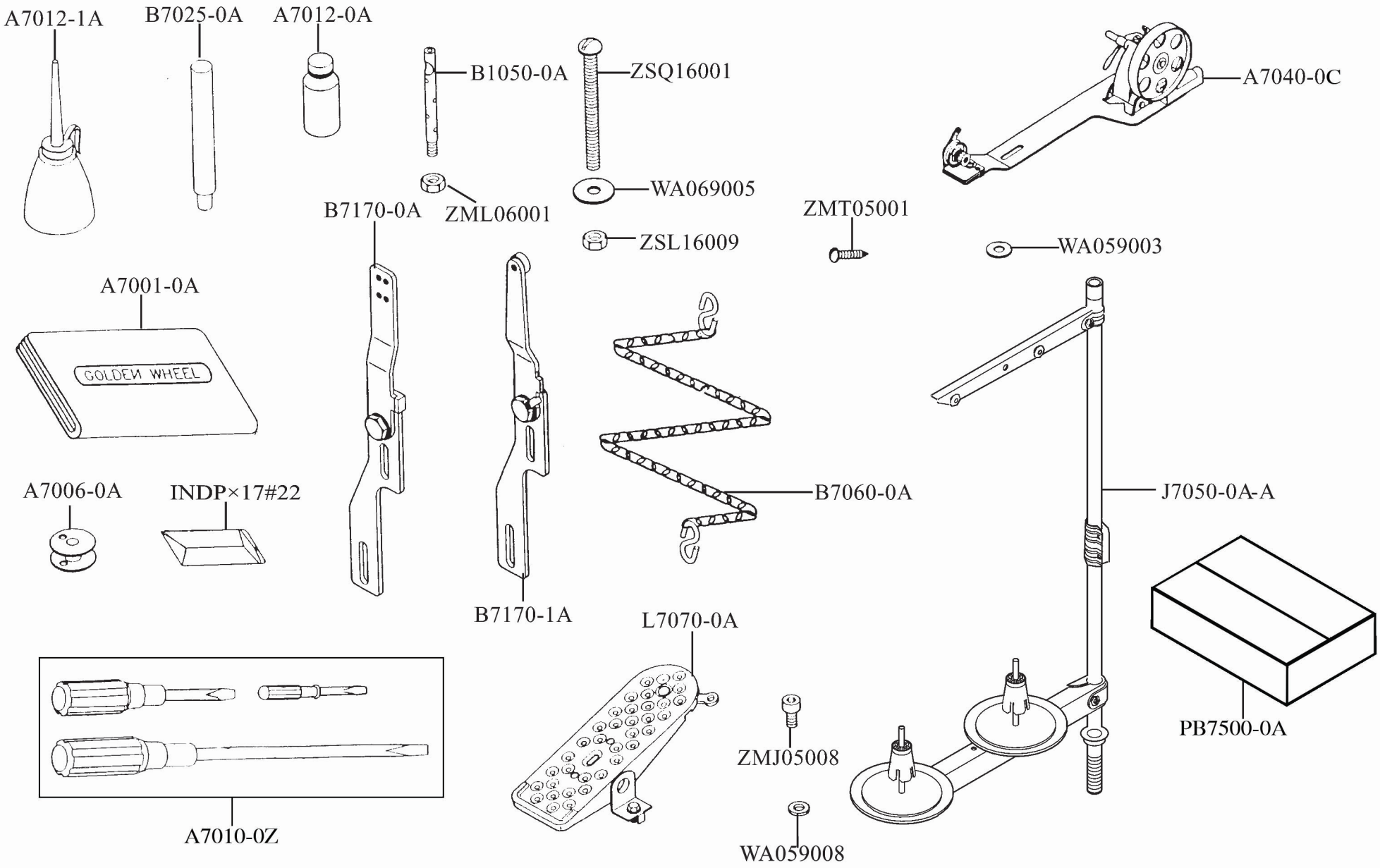

11. CS-8B 附件 （二） ACCESSORIES（二）

零件號碼 Parts No.	零件名稱 Name of Parts	件數 QTY	備注 Remarks	零件號碼 Parts No.	零件名稱 Name of Parts	件數 QTY	備注 Remarks
A7001-0A	車頭蓋---------- Vinyl Cover----------	1					
A7006-0A	梭仔---------- Bobbin ----------	4					
A7010-0Z	螺絲起子組-------- Screw Diver Asm.----------	1					
A7012-0A	油壺---------- Oiler----------	1					
A7012-1A	油壺---------- Oiler----------	1					
A7040-0C	卷綫器組---------- Bobbin Winder----------	1					
B1050-0A	綫柱---------- Thread Guide Pin----------	1					
B7025-0A	枕木---------- Head Rest Wood----------	1					
B7060-0A	鏈子組---------- Chain Assy----------	1					
B7170-0A	支持版組---------- Supporter Set----------	1					
B7170-1A	支持板組---------- Supporter Set----------	1					
INDP×17＃22	針---------- Needle----------	4					
J7050-0A-A	綫架組---------- Thread Stand ----------	1					
L7070-0A	腳踏板組---------- Pedal Assy----------	1					
PB7500-0A	附件箱---------- Box----------	1					
WA059003	平墊圈---------- Washer----------	2					
WA059008	平墊圈---------- Washer----------	2					
WA069005	平墊圈---------- Washer----------	4					
ZMJ05008	螺絲---------- Screw (M5-0.8×10)----------	2					
ZML06001	螺帽---------- Nut (M6-1.0×4.8)----------	1					
ZMT05001	螺絲---------- Screw (SM4.5×20)----------	2					
ZSL16009	螺帽---------- Nut (SM1 / 4-20UNC×5.5)----------	4					
ZSQ16001	螺絲---------- Screw (SM1/4-20UNC×69)----------	4					

12. CS-8B 零件號碼與頁數對照 Numerical Parts-List

零件號碼 PARTS NO.	頁數 PAGE	零件號碼 PARTS NO.	頁數 PAGE	零件號碼 PARTS NO.	頁數 PAGE	零件號碼 PARTS NO.	頁數 PAGE	零件號碼 PARTS NO.	頁數 PAGE
8370355500	3	B1102-0A	19	B1286-0A	11	B1335-0A	5	B4136-0A	15
A1013-0A	3	B1103-0A	7	B1287-0A	11	B1336-0A	5	B6005-2A	15
A1019-0A	3	B1104-0A	11	B1290-0A	11	B1367-0A	3	JB6016-0A	15
A1051-0A	17	B1105-2A	7	B1291-1A	11	B1368-0A	3	B6017-0A	15
A7001-0A	23	B1106-0A	7	B1291-2A	11	B1374-0A	3	B6018-0A	15
A7006-0A	23，15	B1107-0AQ	7	B1295-0A	11	B4010-2A	15	B6020-0A	3
A7010-0Z	23	B1116-0A	19	B1296-0A	11	B4011-0A	15	B6028-0A	3
A7011-0A	23	B1117-2A	19	B1297-0A	11	B4014-2A	13	B6029-0A	3
A7012-0A	23	B1120-0A	19	B1298-0A	11	B4015-2A	13	B6030-0A	3
A7012-1A	23	B1122-0A	19	B1301-0A	9	B4025-0A	15	B6050-0A	13
A7040-0C	23	B1130-0A	19	B1305-0A	9	JB4026-0A	15	B6051-1A	13
B1010-0A	3	B1132-0A	3	B1306-1A	9	B4040-2A	13	B6054-2A	13
B1014-0A	3	B1140-0A	3	B1310-0A	19	B4043-0A	13，15	B6055-2A	13
B1020-0A	17	B1173-0A	19	B1311-0A	19	B4044-0A	13，15	B6056-2A	13
B1041-0A	17	B1183-0A	9	B1312-0A	19	B4046-0A	5	B6057-2A	13
B1043-0A	17	B1200-2A	9	B1313-0A	19	B4048-2A	13	B6058-2A	13
B1050-0A	21	B1235-0A	9	B1314-0A	19	B4067-0A	3	B6059-2A	13
B1052-0A	17	B1237-0A	11	B1315-0A	19	B4100-1A	3	B6100-0A	15
B1054-0A	17	B1240-0A	7	B1316-0A	19	B4100-2A	3	JB6101-0A	15
B1055-0A	17	B1241-0A	7	B1317-0A	19	B4110-0A	3	B7016-0A	21
B1060-0A	7	B1272-0A	9	B1318-0A	19	B4111-0A	3	B7017-0A	21
B1061-0A	7	B1273-0A	9	B1319-0A	19	B4112-2A	13	B7018-0A	21
B1062-0A	7	B1274-0A	9	B1320-0A	7	B4120-0A	15	B7019-0A	21
B1070-0A	5	B1280-0A	11	B1321-0A	7，15	B4121-0A	15	B7020-0A	21
B1074-0A	5	B1281-0A	11	JB1322-0A	7	B4122-0A	15	B7025-0A	23
B1080-0A	7	B1282-0A	11	B1331-0A	5	B4123-0A	15	B7060-0A	23
B1090-1A	5	B1283-0A	11	B1332-0A	5	B4130-0A	15	B7170-0A	23
B1091-0A	5	B1284-0A	11	B1333-0A	5	B4131-0A	15	BT-001	3
B1100-0A	7	B1285-0A	11	B1334-0A	5	B4135-0A	15	B7170-1A	23
B1101-0A	7								

12. CS-8B 零件號碼與頁數對照 Numerical Parts-List

零件號碼 PARTS NO.	頁數 PAGE	零件號碼 PARTS NO.	頁數 PAGE	零件號碼 PARTS NO.	頁數 PAGE	零件號碼 PARTS NO.	頁數 PAGE	零件號碼 PARTS NO.	頁數 PAGE
BB620ZZ	7	WARN000108-A	3	ZMT05001	23	ZSB09011	3	ZSD11001	5
BNBA168Z	11	WARN000310	3	ZMT05003	21	ZSB09016	3，13	ZSD13001	15
EJ1092-0A	5	WC079001	3	ZSA09001	17	ZSB09028	9	ZSD13002	15
EJ1375-0A	3	XA300010	5，7	ZSA13001	13，15	ZSB09031	15	ZSD17001	11
EJ1180-2A	9	XA300040	7	ZSA13002	13	ZSB09092	13	ZSF09001	3
EJ1184-2A	9	XA300100	7	ZSA13003	13	ZSB10001	11	ZSF36002	9
EJ4109-0A	3	XA300150	13	ZSA14001	15	ZSB10002	13	ZSG11111	13
EJ4132-0A	15	XA300200	5	ZSA15001	11	ZSB11001	17	ZSG12001	3
EJ4133-0A	15	XA300750	3	ZSA15002	7	ZSB11002	9，17	ZSG17001	3
EJ4134-0A	15	XB111001	19	ZSA15003	7	ZSB11003	5	ZSG17002	5
EJ4137-0A	15	XB111002	3，15	ZSA16001	15	ZSB11004	11	ZSG17012	9
EJ4138-0A	15	XB116001	7，19	ZSA16002	13，15	ZSB11041	21	ZSG17004	9
F1076-0A	5	XB118001	3	ZSA16003	7，11	ZSB11140	13	ZSG17007	9
INDP17-220R	5	XB306001	19	ZSA16005	15	ZSB12001	13	ZSG20001	5
INDP×17＃22	23	XB308001	17	ZSA17001	9	ZSB13001	15	ZSH16004	19
J7050-0A-A	23	XB314006	13	ZSA17002	7，19	ZSB14001	5	ZSK11001	9
L7070-0A	23	XP300750	3	ZSA17004	7，15	ZSB16001	15	ZSK14001	11
OAGM111503	11	YA030110	3	ZSA17005	7	ZSB17001	3	ZSK16002	11
OBS00080	19	YA035075	3	ZSA17006	7	ZSB17002	7	ZSK17002	3
PB7500-0A	21	YB040018	5	ZSA17007	7	ZSB17003	5	ZSL11004	13
WA059001	15	YC010010	15	ZSA17008	7	ZSB20001	7	ZSL14001	11，13
WA059002	5	YC016012	15，19	ZSA17009	7	ZSB20004	11	ZSL16001	11
WA059003	21，23	ZMA02504	13	ZSA17010	5，7	ZSB20014	3	ZSL16009	21
WA059008	23	ZMB04022	3	ZSA17011	9	ZSC08002	19	ZSL17001	5，9
WA069001	11	ZMH05001	19	ZSB06002	5	ZSC09001	17	ZSL17002	19
WA069005	21	ZMJ05008	21	ZSB08002	5	ZSC09002	3	ZSL20001	5
WA079001	3	ZMJ05011	19	ZSB09001	17	ZSC09003	13	ZSN36002	9
WA149001	7	ZML06001	21	ZSB09002	11	ZSC09004	15	ZSQ16001	23

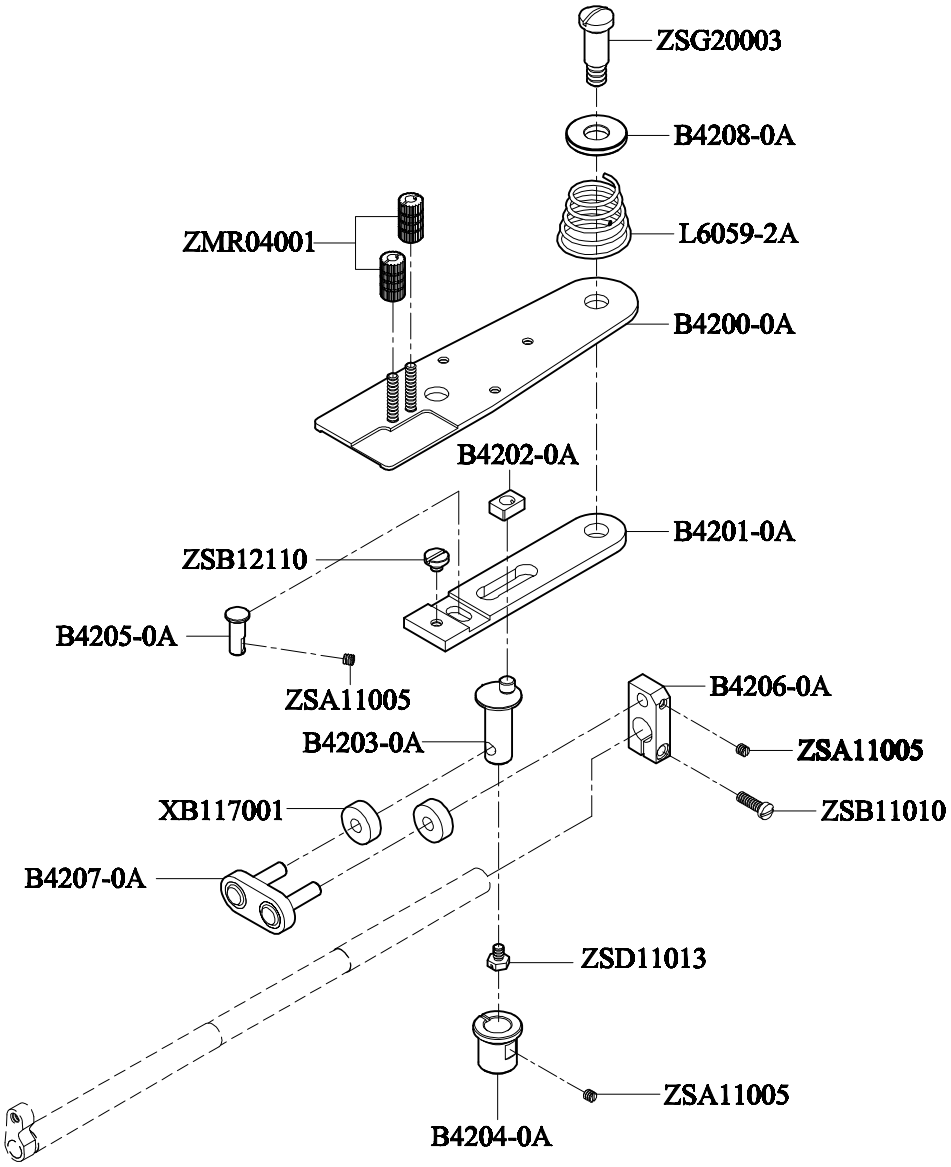
ZSG20003
B4208-0A
L6059-2A
ZMR04001
B4200-0A
B4202-0A
B4201-0A
ZSB12110
B4205-0A
ZSA11005
B4206-0A
B4203-0A
ZSA11005
XB117001
ZSB11010
B4207-0A
ZSD11013
ZSA11005
B4204-0A